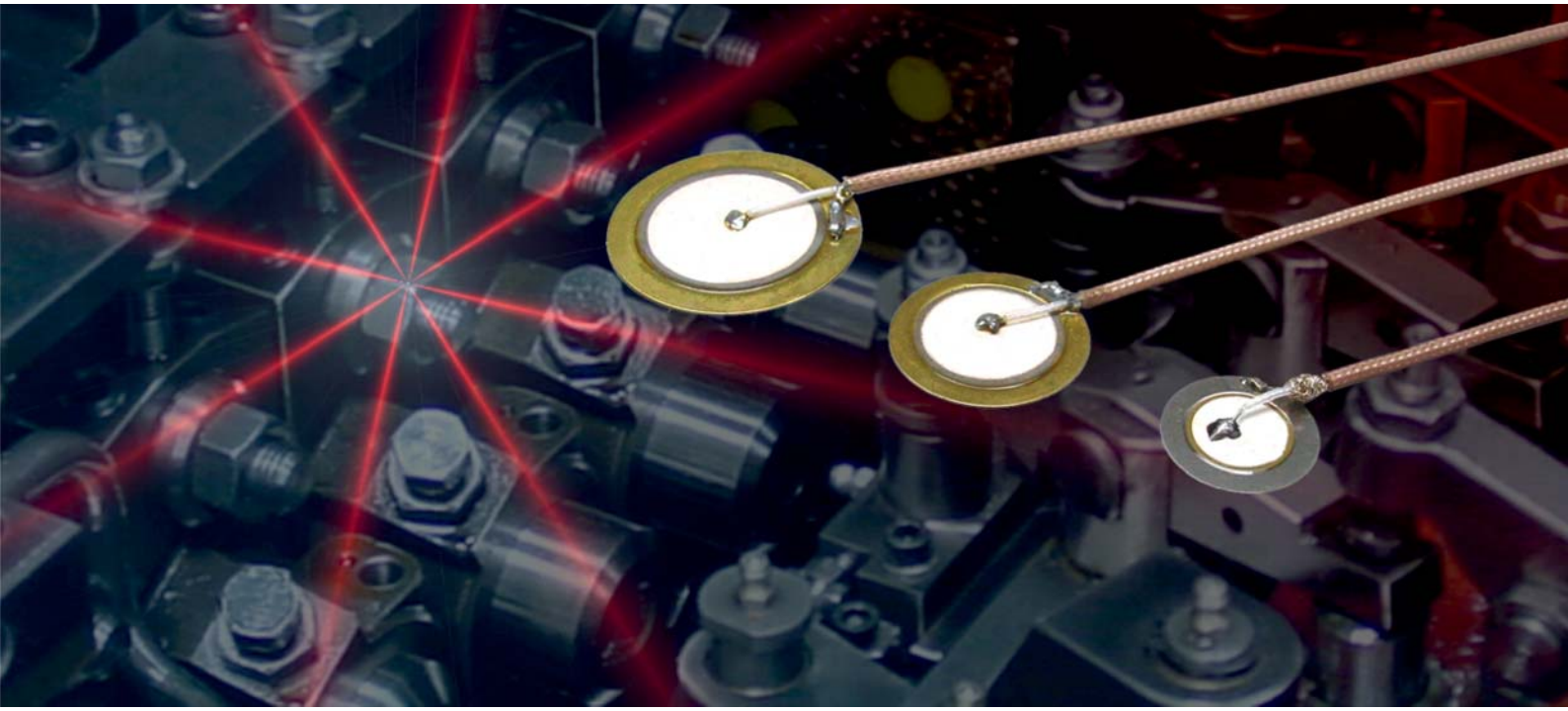

SK DISKFLEX　（SK ディスクフレックス）

機械/ツール荷重測定用 ピエゾ素子センサープローブ

- 荷重測定用汎用センサープローブ
- 多用途に利用可能 （歪み、圧縮、曲げ等計測）
- 接着剤やエポキシ樹脂固定で容易な取付
- 溝加工ポケットへの取付で外部ダメージを受けにくい
- 高感度、高分解能
- 高耐久性、摩耗無
- ケーブルプラグ引出し可能

DISKFLEX

DISKFLEX ディスク型荷重センサー

機械計測デバイスの分野で、ピエゾ素子センサーはその有効性を長年に渡って証明してきました。

丈夫な設計、機械的摩耗無、高感度、そして取り扱いやすさから、金属加工用途としてピエゾ素子センサーは標準として認められています。

DISKFLEXは、測定箇所に機械溝加工されたポケットへ接着剤、エポキシ樹脂で簡単に取付が出来ます。センサー信号は多方向からの荷重に対しても比例出力します（ディスクの圧縮、径方向荷重）。

計測にはピエゾ素子センサーの電荷信号を電圧信号に変換・増幅するチャージアンプが必要です。
SK プロセスモニターには、信号変換に必要なチャージアンプ及び増幅アンプの双方が内蔵されています。

利点：

- 低価格
- 容易で短時間の取付、しかもダメージを受けにくい
- 多種の径違い品以外にも長方形等の特殊形状に対応可能
- 狭い取付スペース
- 高出力
- ケーブル保護アクセサリー（プラグ接続可）
- 工業規格準拠

工具、接着剤を含む取付セットを用意しています。
SK EASY-mix professional
オーダー番号 100709

予告なく改良される場合があります

寸法

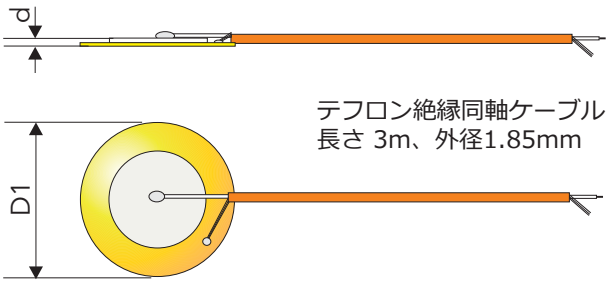

標準サイズ (mm):

オーダー番号	D1	d	D2
100984	10	0,15	11
100983	15	1,0	26
100987	20	1,0	21
100981	27	1,0	28

取付

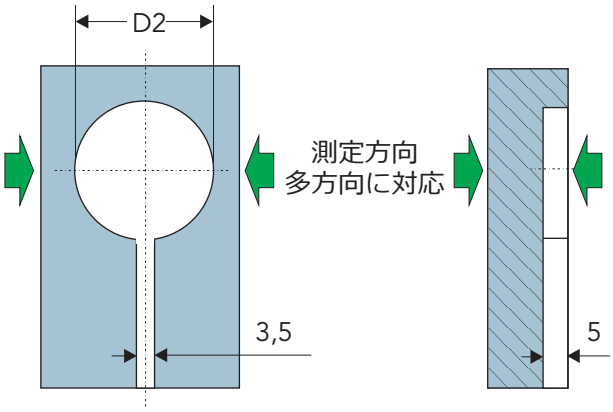

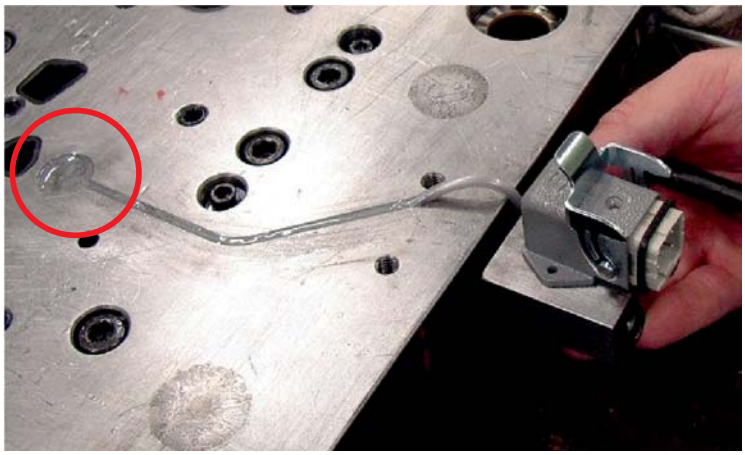

使用例：
DISKFLEXをメタルシート打ち抜き機のストリッパープレートに接着剤で取付。ケーブルはプラグインコネクターブロックに配線。

DISKFLEX-EN/12.01.18 - © Schwer + Kopka GmbH • Copying and passing on to third parties only with our written permission.

Schwer + Kopka GmbH
Herknerstrasse 4
D-88250 Weingarten
Tel. ++49 - 751 56164 0
www.schwer-kopka.de

Schwer + Kopka GmbH
Siemensstrasse 21
D-40721 Hilden
Tel. ++49 - 2103 9091 0

日本総代理店
株式会社工商エンジニアリング
名古屋市名東区牧の原2-201-1
Tel. 052-709-2460
www.kosho-eng.com

schwer + kopka
KOSHO engineering
Kosho Engineering Co.,Ltd.